Skagen beton. **Deklaration.** **△ 272** **DS/EN15435:2009**

Ydeevnedeklaration nr.: EN 15435 - 1949120

CE

Skagen beton Støvring. Gl. Kirkevej 9 9530 Støvring Tlf. 98 37 33 22 – Fax. 98 373 362

Varetyper / Formatbetegnelser:

Udstøbningsblok: 500x190x200 mm

Vedrørende forhold og egenskaber som ikke fremgår af Deklarationen henvises til DS/EN15435

FIGUR (alle mål i mm)

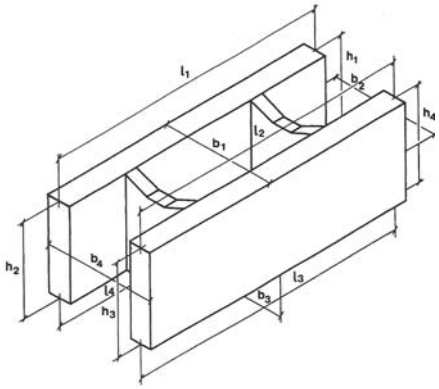

Modulmål
L x B x H
500x190x200
Udsparing 3780 mm^2

Forbrugerdeklaration:

Blokken anvendes især til opbygning af fundamenter og kældervægge.
Blokken opstilles uden opmuring.
Blokkenes hulrum udstøbes med beton, som grundigt Bearbejdes, hver gang der er opstillet fire til fem skift.

Udstøbningsrumfang **10 L.**
Vangetykkelse **35 mm**
Kropstykkelse **35 mm**

Teknisk deklaration egenskaber	**Basismål**	**Krav i.h.t. DS/EN15435:2009**	**Prøvningsmetode DS/EN15435:2009**
Længde L	498 mm	± 4 mm 4.4.1	EN 772-16
Bredde B	188 mm	± 4 mm 4.4.1	EN 772-16
Højde H	198 mm	± 3 mm 4.4.1	EN 772-16
Højdeforskel Δ H		MAX 3 mm	
Trykstyrke		0,70 MN	EN 772-1
Bøjningstrækstyrke vange	>3,0mpa	4.9.3	ANNEKS B
Trækstyrke krop	>1,0 mpa	4.9.2	ANNEKS A
Densitet	2350 kg/m^3	± 10% 5,2	
Lejefladers planhed < 3mm 5.1.6		Retvinkelhed < 3mm 5.1.3.3	

Produktet er deklareret egnet til ibrugtagning ved 7 HD.
Note: Et hærdedøgn svarer til opbevaring ved 20^0 C i 24 timer.

DOKUMENTATION FOR DE DEKLAREREDE EGENSKABER:
Resultaterne fra den løbende kontrol er i overensstemmelse med DS/EN15435 Prøvning udføres på Betonvare laboratoriet: Skagen beton. Ålborg.

KONTROL OG MÆRKNING:
Egenkontrollen overvåges løbende af betonvarekontrollen.
Mærkningen foretages i.h.t. følgende 272 Δ samt produktionsdag.

FABRIKKENS DEKLARATION/ REVISION: DATO/ UNDERSKRIFT	REVISION 1 20/6-2013	Niels Westergaard